HOJA DE INFORMACIÓN DE RETROFIT DE ACERO INOXIDABLE

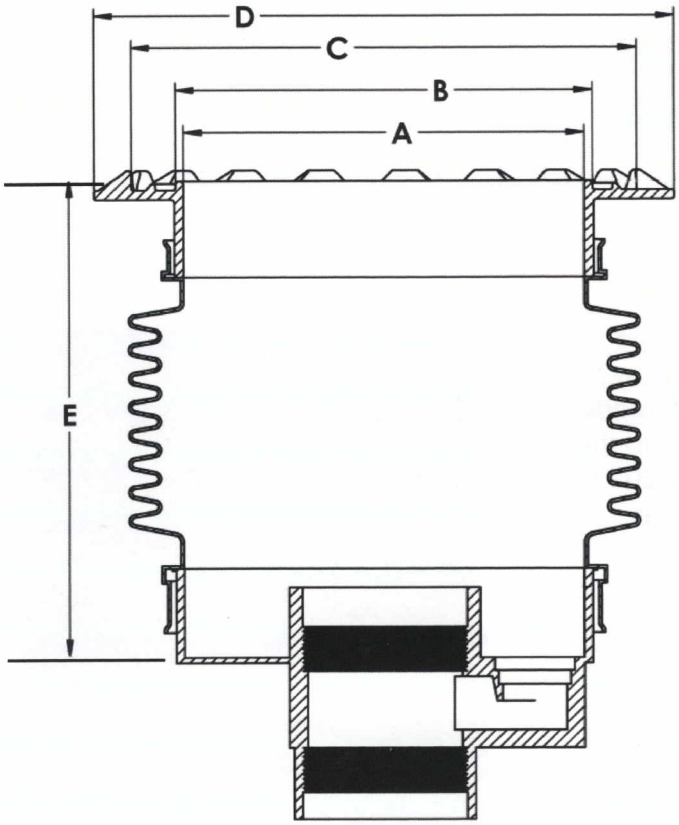

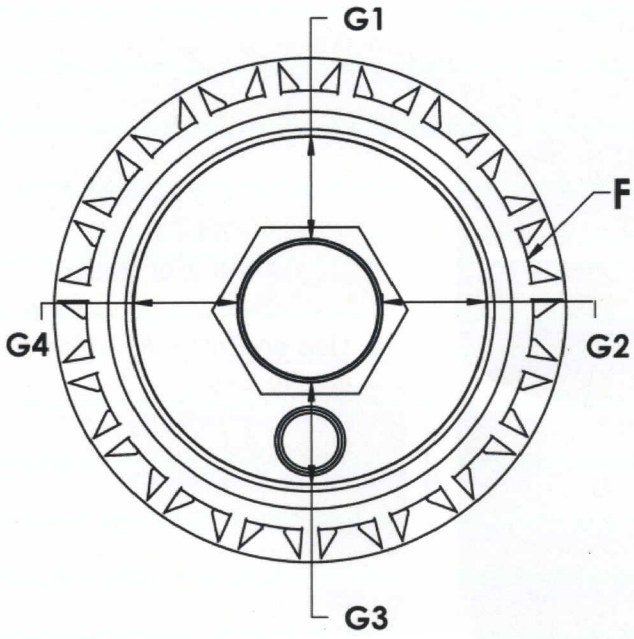

F - Número de salientes en el borde
G1-G4 - Dentro de la pared de contención del contenedor de derrames para identificar el riser, el niple o el adaptador

A - El diametro mas pequeño dentro del contenedor de derrames
B - Diámetro con el labio exterior del contenedor de derrames
C - Diámetro interno del borde
D - Diámetro externo del borde
E - Profundidad desde la parte de arriba del contenedor de derrames hasta el fondo

A = _____	F = _____
B = _____	G1 = _____
C = _____	G2 = _____
D = _____	G3 = _____
E = _____	G4 = _____

Fabricante:

☐ EBW ☐ Emco ☐ OPW

☐ Pemco ☐ Pomeco ☐ Universal

☐ Otro _____

Si es posible adjunte foto del contenedor de derrames

Comentario Adicional:

_____

_____

_____

de Modelo _____ Dren existente? Si ☐ No ☐

Se requiere dren? Si ☐ No ☐

Nombre del contacto _____

Telefono del contacto _____

Ubicación _____

E.S _____

e-mail _____